PRIMA Mμ

SURGICAL MICROSCOPE

LABOMED®
ideas for vision

HIGH PERFORMANCE FOR SMALLER BUDGETS

LABOMED®

PRIMA Mμ

LABOMED® Prima Mu顯微鏡是為了滿足臨床環境中的各種需求設計的，由於高模組化的因素，在光學、照明和機械工程方面都有極佳的表現。

消色差光學校正系統塗有LABOMED獨家MaxLite™鍍膜專利技術塗層，表示能確保醫師能看見沒有色差或球差且最高保真度的圖像。

高效的LED光源提供良好的超過75,000 lux，運行時間約50,000小時。高流動性的機械設計使顯微鏡的定位更加平穩且準確。

這一切意味著什麼呢？一生的愉快、無憂的使用。

AN ALL-IN-ONE SOLUTION

DENTAL

Prima Mu也可以應用於牙科手術中，使用高性能的傾斜視鏡筒及*NuVar*™ CMO，可變焦距從300mm至400mm。符合人體工學的配置安排有助於精湛的成像和舒適的工作姿勢適合牙科手術操作。

- 0-210˚傾斜符合人體工學的視鏡頭
- 3段式倍率轉換系統
- 寬視野10X目鏡含屈光度鎖定
- 牙科載體
- CMO：固定式或NuVar™ (F300 - 400) 含護目鏡
- 無陰影照明
- 旋入式濾鏡

ENT

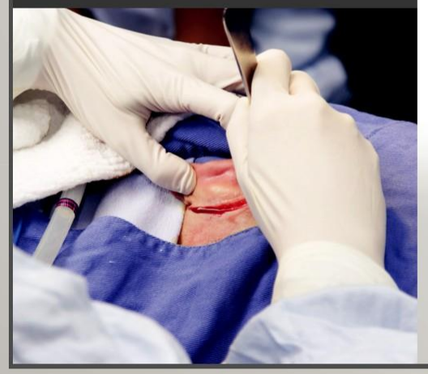

Prima Mu配有直立式視鏡頭和光學電動精細調焦系統，在ENT手術中提供操作舒適性和無比的好處。影像系統、分光鏡和影像系統轉接環等一系列的配件都可提供高品質的文檔。

- 直立式視鏡頭 - f/170 mm
- 3段式倍率轉換系統
- 寬視野10X目鏡含屈光度鎖定
- 固定式 CMO含精細調焦控制
- 無陰影照明
- 旋入式濾鏡

OPH

Prima Mu透過高效的LED照明系統和消色差倍率轉換系統提供無比的性能表現。明亮的紅反射光學排列在眼科手術中提升更好的品質及可靠性。

- 45˚傾斜或0-210˚傾斜符合人體工學視鏡頭
- 3段式倍率轉換系統
- 寬視野10X目鏡含屈光度鎖定
- 電動z軸驅動聚焦
- 紅反射(Red Reflex)照明
- 旋入式濾鏡

PERFECT VISUALIZATION – CLEAR DOCUMENTATION

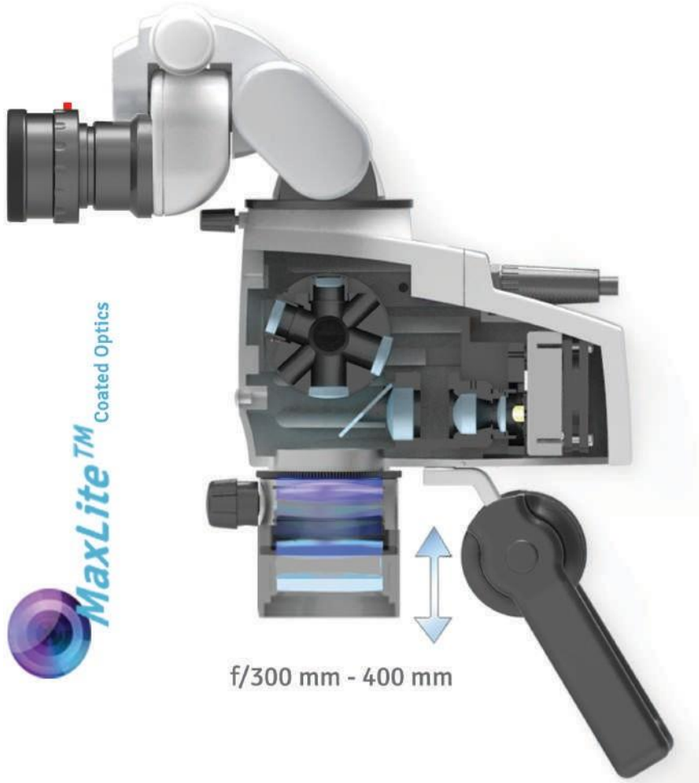

LABOMED獨家MaxLite™鍍膜專利技術凸顯出最新的光學表面處理技術，呈現出真實色、對比且柔順無眩光的圖像。

NuVar可變對焦物鏡，讓用戶可以根據手術要求選擇理想的工作距離。NuVar提供從300mm至400mm的調焦距離。

為滿足需要數據檔案的需求，LABOMED ProLine系列有許多轉接環、分光鏡、影像系統等均可搭配使用。除此之外， LABOMED iVu多功能影像模組在訓練時，可以滿足安裝即用的需求。

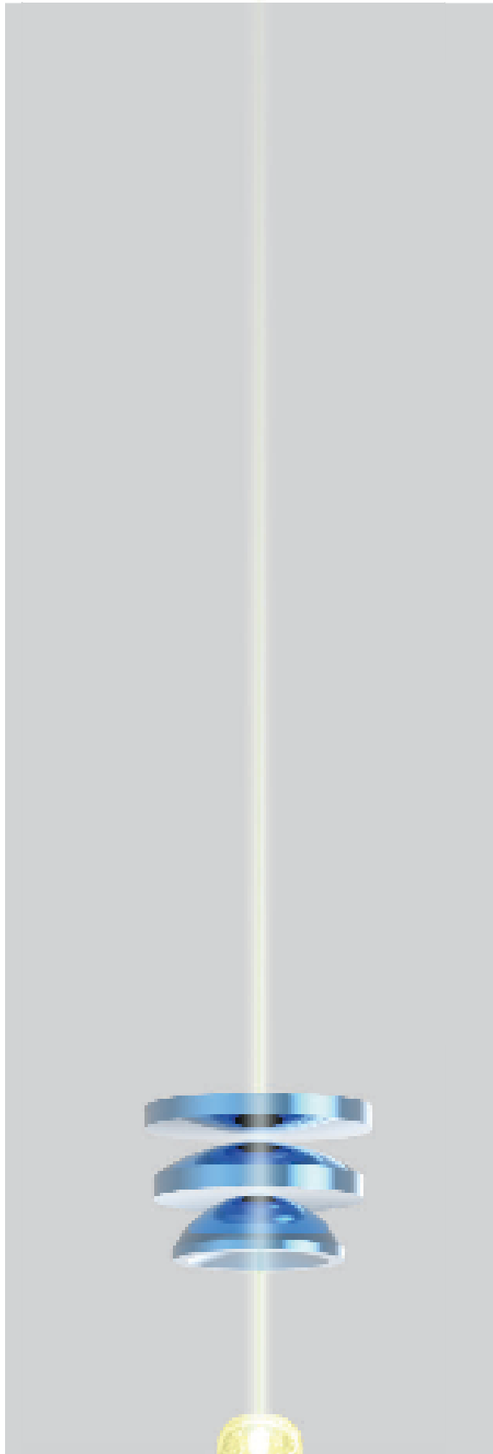

壁掛式安裝

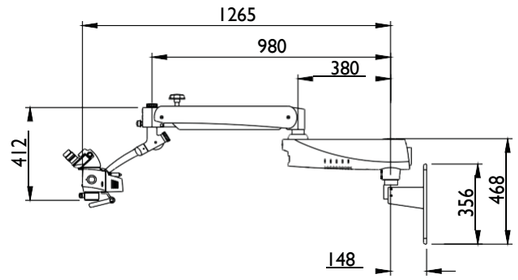

桌上型安裝

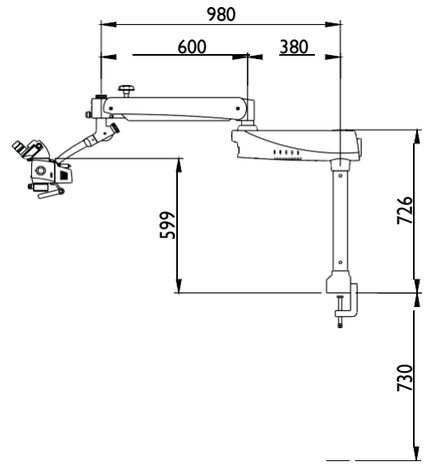

落地式安裝

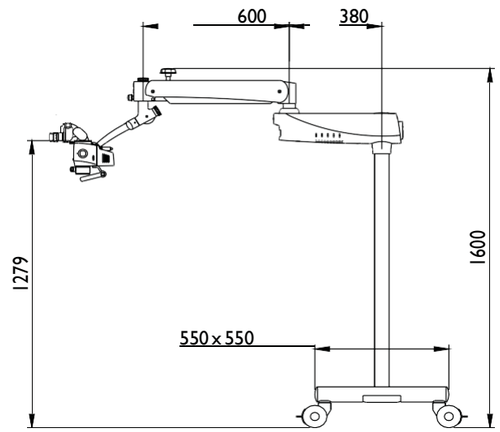

All dimensions in mm

PRIMA MU 手術顯微鏡

SPECIFICATIONS

雙眼視鏡筒	45°傾斜(標配)/ 0-210° 傾斜，直立式視鏡筒(選配)
目鏡	WF 10X/18 mm 含護目套和屈光度調整±5mm 選購：WF 12.5x/18mm
消色差倍率轉換系統	0.6X，1.0X，1.6X
物鏡	f: 250mm (標配) 選購：NuVar 焦距調整 300-400 mm；f -300 mm 或 f-400 mm 手動調焦；f-200 mm 固定式物鏡；物鏡護鏡
光源	27 W LED / 75k lux
內建濾鏡	綠色 / 黃色
鏡臂垂直移動	500 mm，省電功能，在停放位置時，燈光會被切斷
顯微鏡載體	±155°
選購配件	分光鏡直立式/傾斜 旋轉盤或延伸鏡筒 Canon/Nikon/Sony 影像系統轉接環 Z 軸電動腳踏板

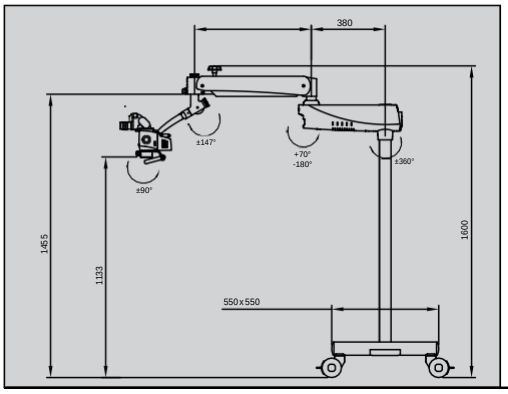

All dimensions in mm

描述	配置	型號
Prima Mμ	牙科	6211000
Prima Mμ	耳鼻喉科	6212000
Prima Mμ	眼科	6214000

Labo America, Inc.
920 Auburn Court
Fremont, CA 94538

Tel: (510) 445-1257
Fax: (510) 445-1317
E-mail: sales@laboamerica.com

www.laboamerica.com

ISO 13485

LABOMED®

Distributor

台灣總代理

JXT金相科技有限公司
04-23552988
sales@jinxiang-tech.com

With a policy of continuous development, Labo America, Inc. reserves the right to change design and specifications without prior notice.

6210000-796 2.0
© Labo America, Inc. All rights reserved.